CLOYD
CONCEPT

www.cloyd.shop

Cloyd PERGAM
Артикул: 10684 / 10715

CLOYD
CONCEPT

ИНСТРУКЦИЯ ПО СБОРКЕ, УСТАНОВКЕ И ПОДКЛЮЧЕНИЮ СВЕТИЛЬНИКА

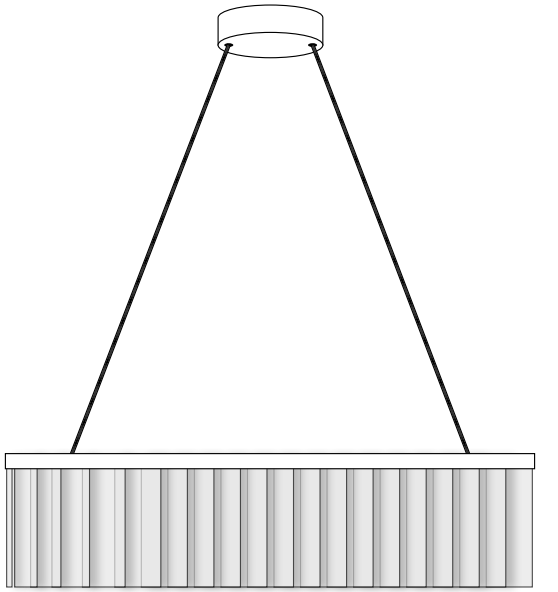

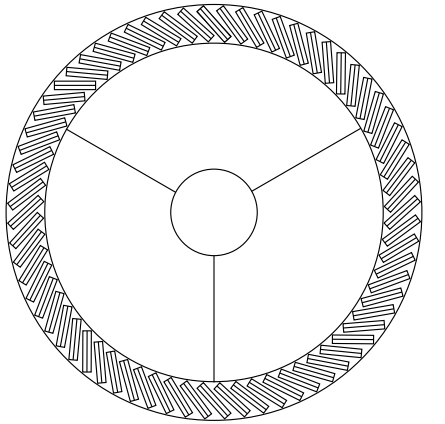

КРЕПЛЕНИЕ И ПОДКЛЮЧЕНИЕ СВЕТИЛЬНИКА

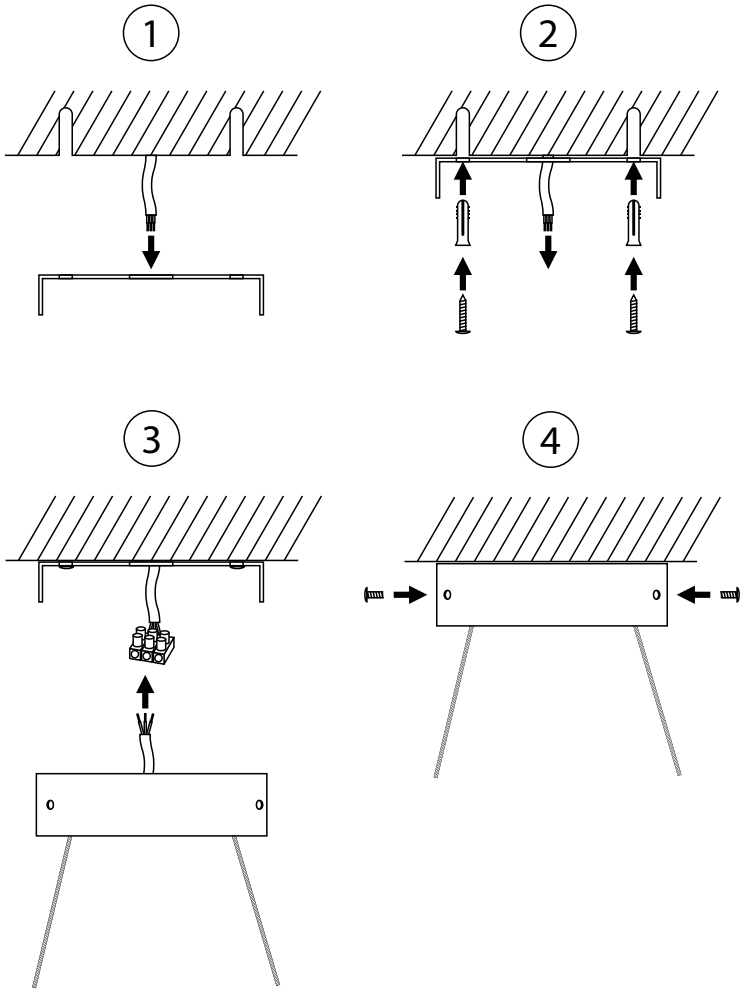

МОНТАЖ ДЕКОРАТИВНЫХ ЭЛЕМЕНТОВ

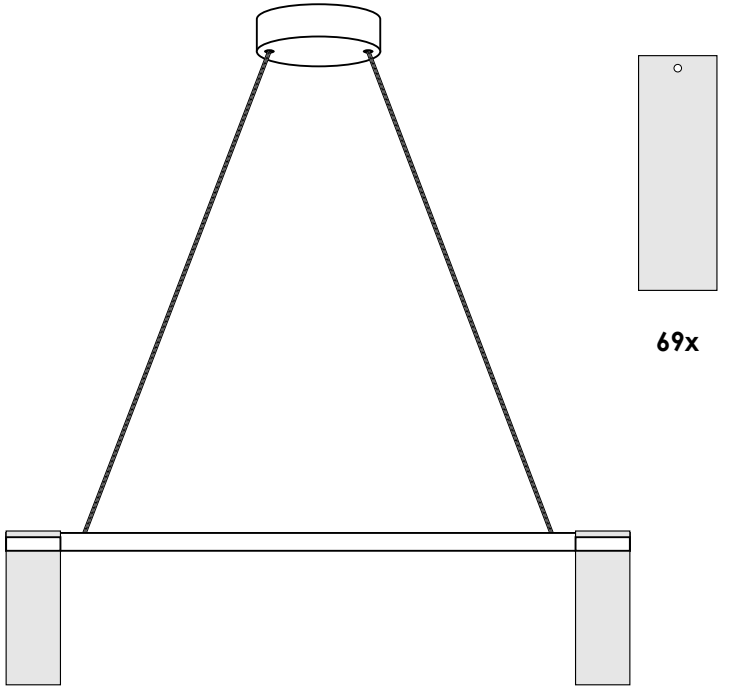

69x

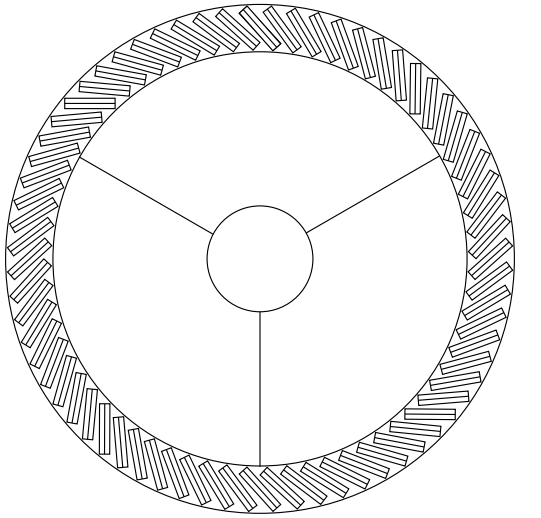

Элементы крепежа светильника к потолку и лампы в комплект не входят

ВНИМАНИЕ!

Масса более 10 кг Требуется усиленное крепление.

Обращаем ваше внимание, мы рекомендуем крепить люстры Cloyd непосредственно к черновому потолку и не использовать закладные детали, которые не обеспечивают надлежащей надёжности и безопасности крепления.

Подробное описание светильника на нашем сайте:

10684 10715

Монтаж и подключение люстры осуществляется до установки декоративных элементов. Установка декоративных элементов производится от нижнего уровня к верхнему или от центра к краю, в зависимости от конструкции люстры.

PLEASE RECYCLE