CLOYD
CONCEPT

www.cloyd.shop

Cloyd PARSIFAL
Артикул: 11711

CLOYD
CONCEPT

ИНСТРУКЦИЯ ПО СБОРКЕ, УСТАНОВКЕ И ПОДКЛЮЧЕНИЮ СВЕТИЛЬНИКА



КРЕПЛЕНИЕ И ПОДКЛЮЧЕНИЕ СВЕТИЛЬНИКА

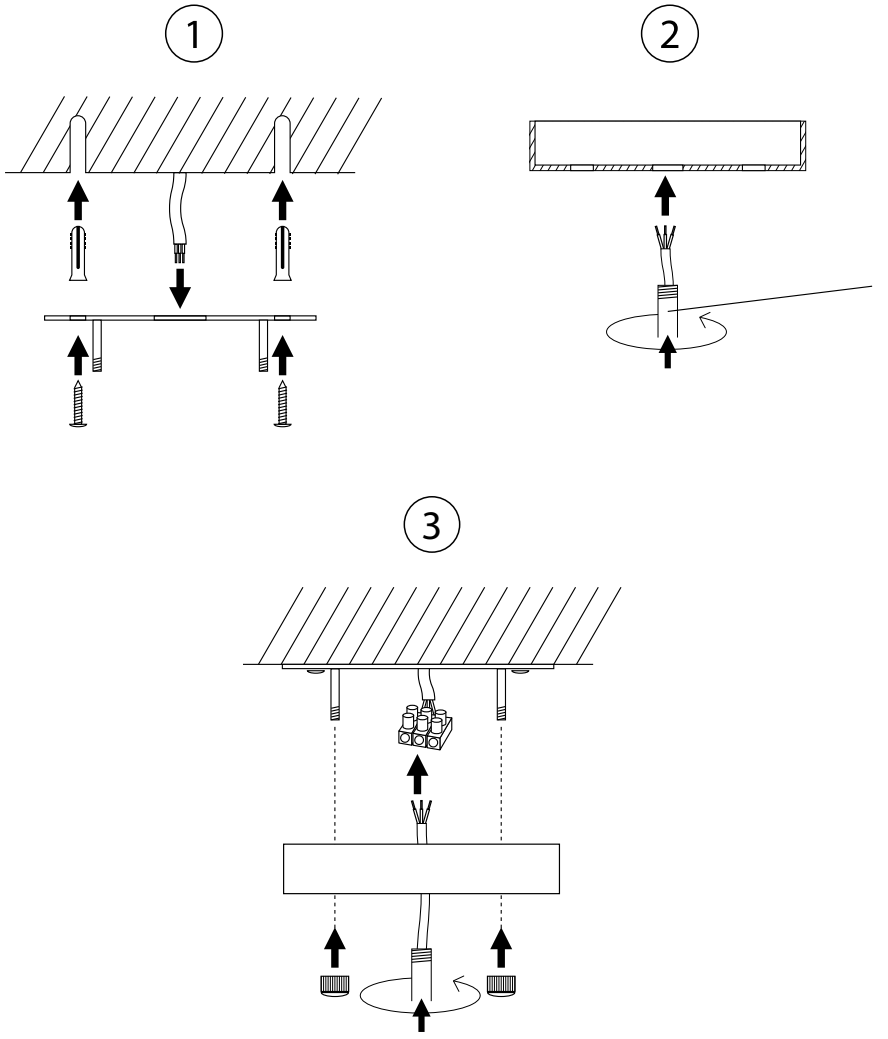

Элементы крепежа светильника к потолку в комплект не входят

ВНИМАНИЕ!
Масса более 10 кг Требуется усиленное крепление.

Обращаем ваше внимание, мы рекомендуем крепить люстры Cloyd непосредственно к черновому потолку и не использовать закладные детали, которые не обеспечивают надлежащей надёжности и безопасности крепления.

Подробное описание светильника на нашем сайте:

11711

МОНТАЖ ДЕКОРАТИВНЫХ ЭЛЕМЕНТОВ

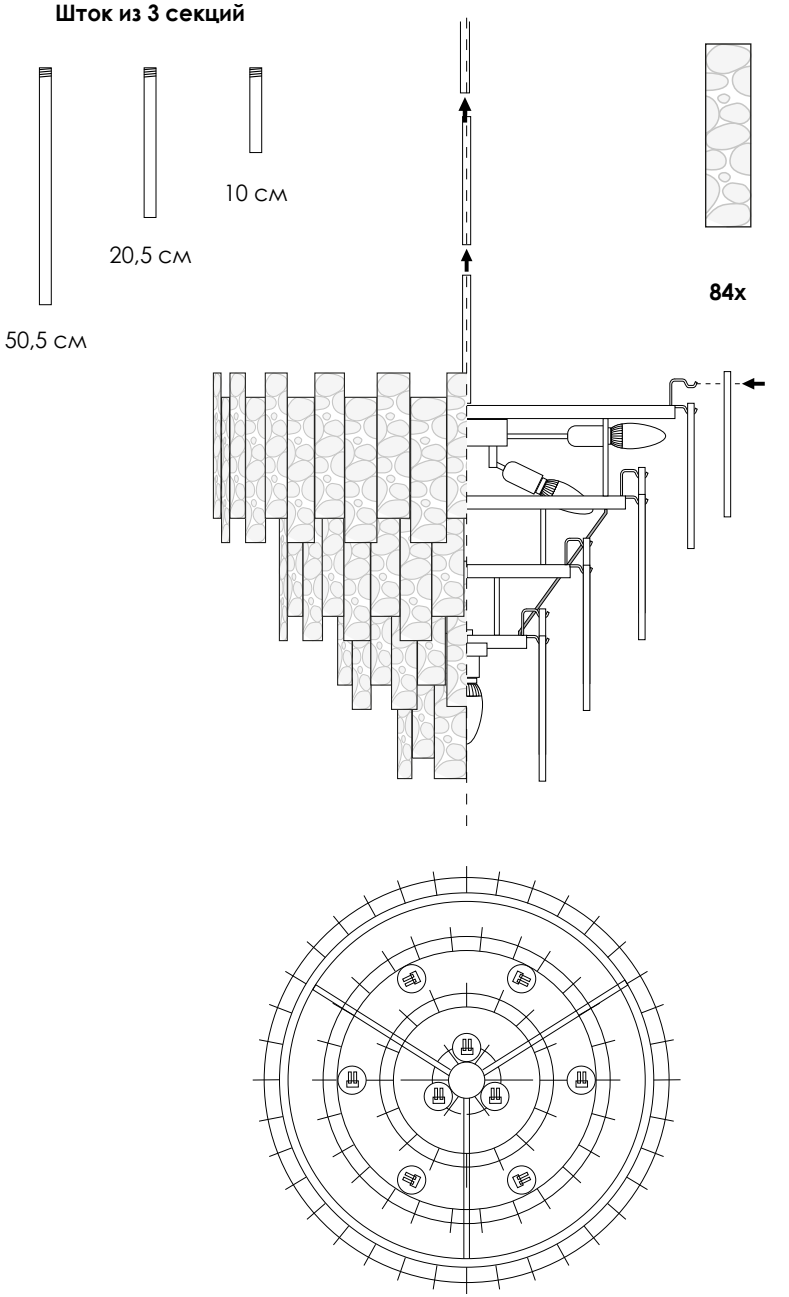

Монтаж и подключение люстры осуществляется до установки декоративных элементов. Установка декоративных элементов производится от нижнего уровня к верхнему или от центра к краю, в зависимости от конструкции люстры.